伝統仕様―天井

図1

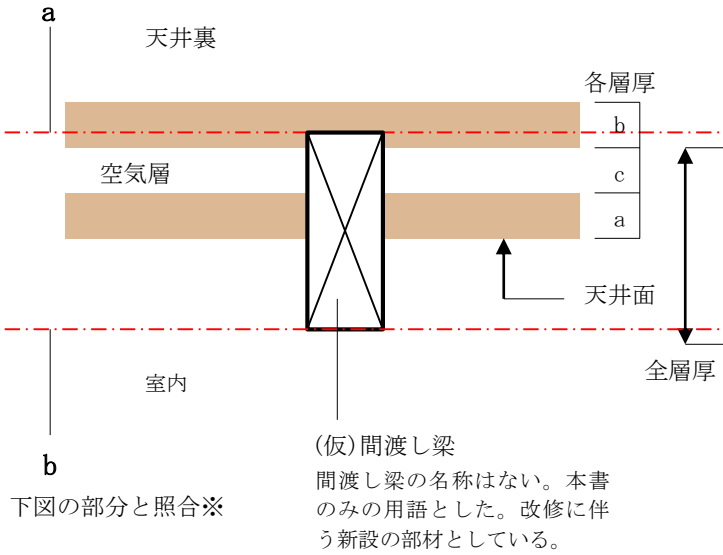

図2

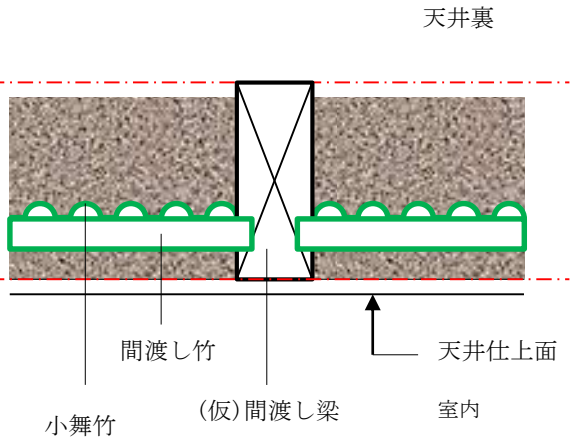

(以下の図は前年度の報告書　コード番号134より部分転載した)

A. 既存天井が根太天井の場合を想定

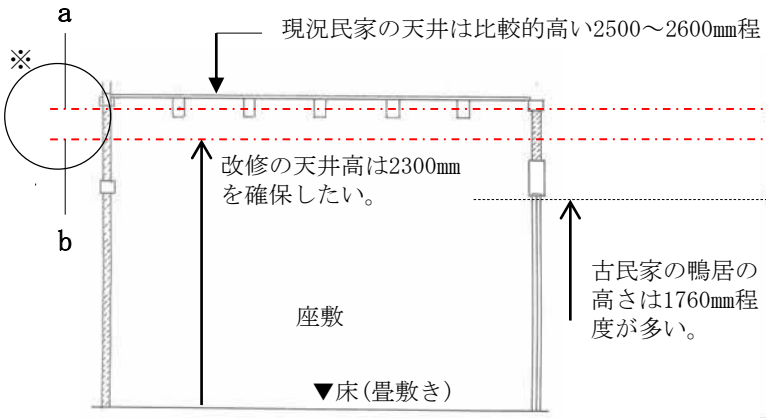

B. 既存天井が棹縁天井の場合を想定

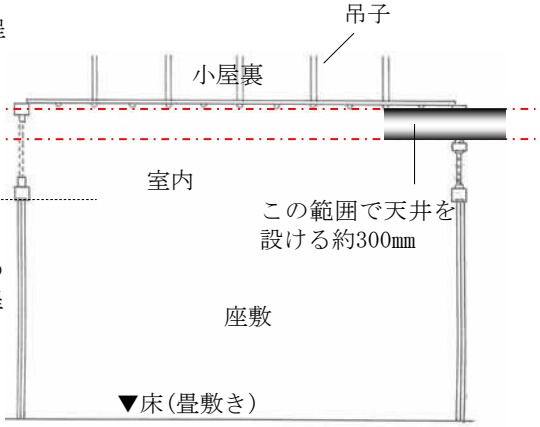

●棹縁天井の場合の断熱材の納め方例

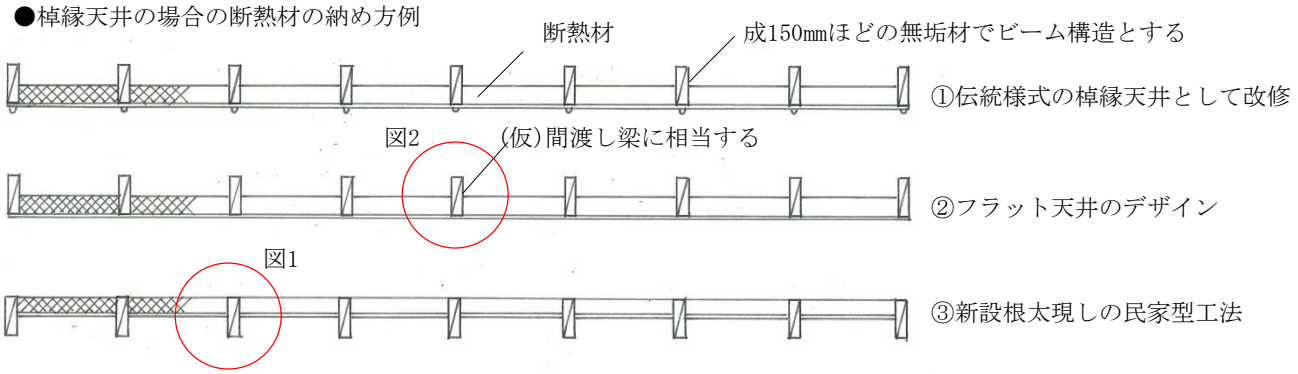

当出版物(PDFなどの電気的・磁気的ファイルを含む)は著作権を有しております。一部あるいは全てにおいて、改変、複製、転写等、著作権法により禁じられております。商業目的であるか否かを問わず、無断で再配布(直リンクを含む)することを禁止いたします。